Camsmark® | Potenciómetro Rotativo Industrial



Modelo:

L43SD01 – R10K

Descripción

Potenciómetro rotativo industrial (reóstato) de alta confiabilidad, diseñado para el control y ajuste de señal en circuitos de control, regulación de velocidad, intensidad, tiempo o parámetros de proceso.

Función

Variar de forma manual la resistencia eléctrica (0 – 10 kΩ) para modular una señal de control en equipos y sistemas industriales.

Especificaciones Técnicas

Valor (Resistencia)	R10K (10 kΩ)
Tensión máxima	600 V
Potencia nominal	1.5 W (2 W)
Norma de referencia	IEC 60947-5-1 / VDE 0660 / GB/T14048.5
Tipo de ajuste	Rotativo
Escala	0 – 7
Tipo de eje	Perilla estriada
Montaje	En panel (Ø 22 mm)
Materiales	Cuerpo plástico de alta resistencia y aro metálico

Dimensiones (mm)

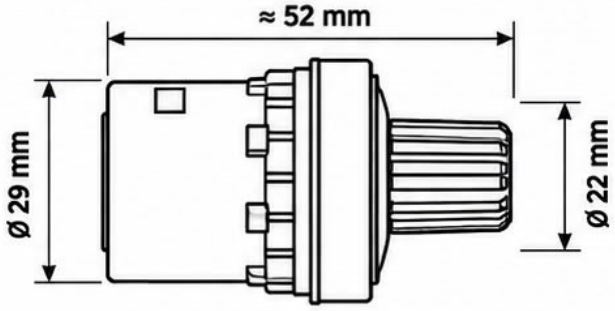

Aplicaciones

- Control de velocidad de motores
- Ajuste de parámetros de control
- Equipos y sistemas industriales